# Fency

Art. Nr.: 2763

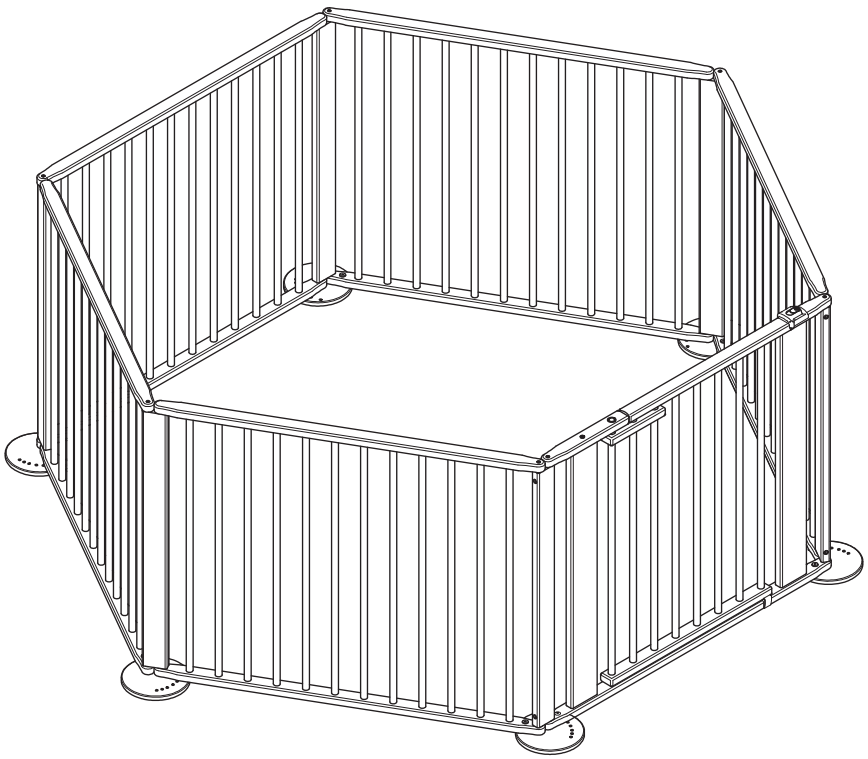

0-24 m

**Heinrich Geuther**
**Kindermöbel und -geräte GmbH & Co. KG**

Verwaltung:
Gartenstraße 19
D - 96268 Mitwitz
Germany

Anlieferung und Versand:
Steinach 1
D - 96268 Mitwitz
Germany

www.geuther.de

Stand: 19.05.2021 EDV Nr. 222311148

DE **WICHTIG! BITTE SORGFÄLTIG LESEN UND FÜR SPÄTERES NACHLESEN UNBEDINGT AUFBEWAHREN.**

GB **IMPORTANT! READ CAREFULLY AND KEEP FOR FUTURE REFERENCE.**

FR **IMPORTANT! LISEZ ATTENTIVEMENT LES CONSIGNES SUIVANTES ET CONSERVEZ-LES POUR POUVOIR VOUS Y REFERER ULTERIEUREMENT.**

NL **BELANGRIJK! LEES ZORGVULDIG EN BEWAAR VOOR LATERE RAADPLEGING.**

IT **IMPORTANTE: LEGGERE ATTENTAMENTE E CONSERVARE PER FUTURO RIFERIMENTO.**

DK **VIGTIGT! LÆS OMHYGGELIGT OG GEM TIL SENERE BRUG.**

ES **IMPORTANTE! LEER DETENIDAMENTE Y MANTENERLAS PARA FUTURAS CONSULTAS.**

HU **FONTOS! FIGYELMESEN OLVASSA EL ÉS ŐRIZZE MEG KÉSŐBBI FELHASZNÁLÁS ESETÉRE.**

FI **TÄRKEÄÄ! LUE HUOLELLISESTI JA SÄILYTÄ VASTAISUUDEN VARALLE.**

SI **VAŽNO! NAVODILO SHRANITE ZA KASNEJŠO KONTROLO.**

HR **VAŽNO! PAŽLJIVO PROČITAJTE I ČUVAJTE ZA BUDUĆE POTREBE.**

NO **VIKTIG! LES NØYE OG OPPBEVAR FOR FREMTIDIG BRUK.**

PL **WAŻNE! PRZECZYTAJ UWAŻNIE I ZACHOWAJ NA PRZYSZŁOŚĆ JAKO ODNIESIENIE.**

CZ **DŮLEŽITÉ! POKYNY SI POZORNĚ PŘEČTĚTE A USCHOVEJTE PRO POZDĚJŠÍ POUŽITÍ.**

PT **IMPORTANTE! LEIA CUIDADOSAMENTE E GUARDE PARA REFERÊNCIA FUTURA.**

TR **ÖNEMLİ! DİKKATLİ BİR ŞEKİLDE OKUYUN VE İLERİDE BAŞVURMAK ÜZERE SAKLAYIN.**

RU **ВАЖНО! ПОЖАЛУЙСТА, ВНИМАТЕЛЬНО ПРОЧИТАЙТЕ ИНСТРУКЦИЮ. ПОЖАЛУЙСТА, СЛЕДУЙТЕ ИНСТРУКЦИИ.**

SK **DÔLEŽITÉ! ČÍTAJTE POZORNE A UCHOVAJTE PRE BUDÚCE POUŽITIE.**

SE **VIKTIGT! LÄS NOGGRANT OCH SPARA FÖR FRAMTIDA BRUK.**

RS **VAŽNO! NE ŽURITE SA UGRADNJOM I PAŽLJIVO PROČITAJTE SVA UPUTSTVA. SAČUVATI ZA KASNIJU UPOTREBU.**

JP 重要！組み立てには十分な時間をかけ、説明書をよく読んで行ってください。この説明書を大切に保管してください。

CN 请注意！千万不要匆忙开始安装，请先仔细阅读安装说明书后再安装。
请妥善保存说明书以备今后查阅。

KR 중요사항! 조립하는데 충분한 시간을 갖고 설명서를 정확하게 끝까지 다 읽으십시오. 나중에 참조할 수 있도록 설명서를 보관하십시오.

GR **ΠΡΟΣΟΧΗ! ΔΙΑΒΑΣΤΕ ΠΡΟΣΕΚΤΙΚΑ ΚΑΙ ΦΥΛΑΞΤΕ ΓΙΑ ΜΕΛΛΟΝΤΙΚΗ ΧΡΗΣΗ**

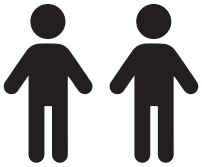

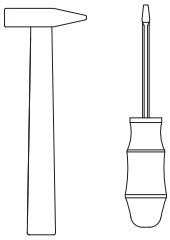

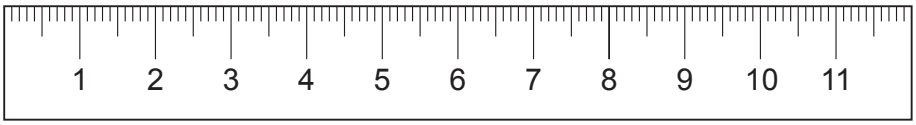


## 1x Art. Nr.: 2760

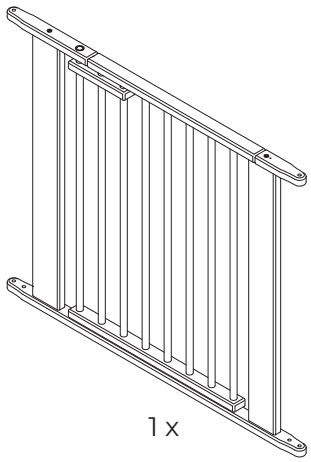

1 x

Art. Nr. Z052300066

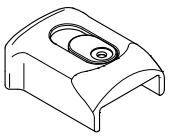

1 x

Art. Nr. Z055000005

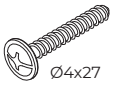


2 x

Art. Nr. 204820018

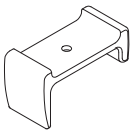

1 x

Art. Nr. 205010576

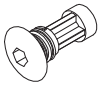

1 x

Art. Nr. 205010301

**Art. Nr. Z052300061**

## 1x Art. Nr.: 2767

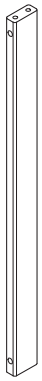

1 x

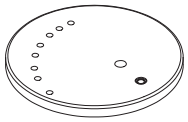

1 x

Art. Nr. Y052300049 Art. Nr. Z051900002

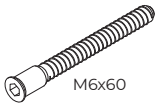


3 x

Art. Nr. 204840038

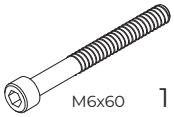


1 x

Art. Nr. 204800073

4 x

Art. Nr. 204500063

1 x

Art. Nr. 204110013

1 x

Art. Nr. 204840013

1 x

Art. Nr. 204870007

1 x

Art. Nr. 204870006

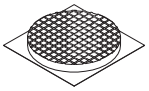

1 x

Art. Nr. 205380006

**Art. Nr. Z052300060**

## 5x Art. Nr.: 2764

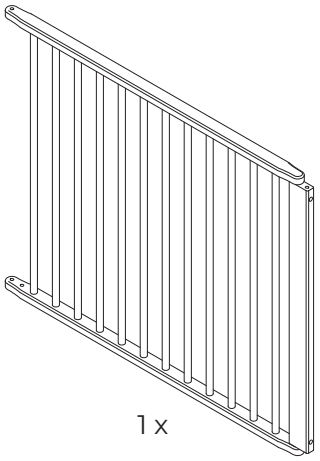

1 x

Art. Nr. Y052300047

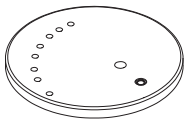

1 x

Art. Nr. Z051900002

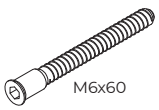


1 x

Art. Nr. 204840038

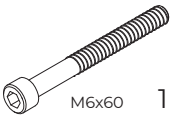


1 x

Art. Nr. 204800073

2 x

Art. Nr. 204500063

1 x

Art. Nr. 204110013

1 x

Art. Nr. 204840013

1 x

Art. Nr. 205380006

**Art. Nr. Z052300059**

1

**1x Art. Nr.: 2760**

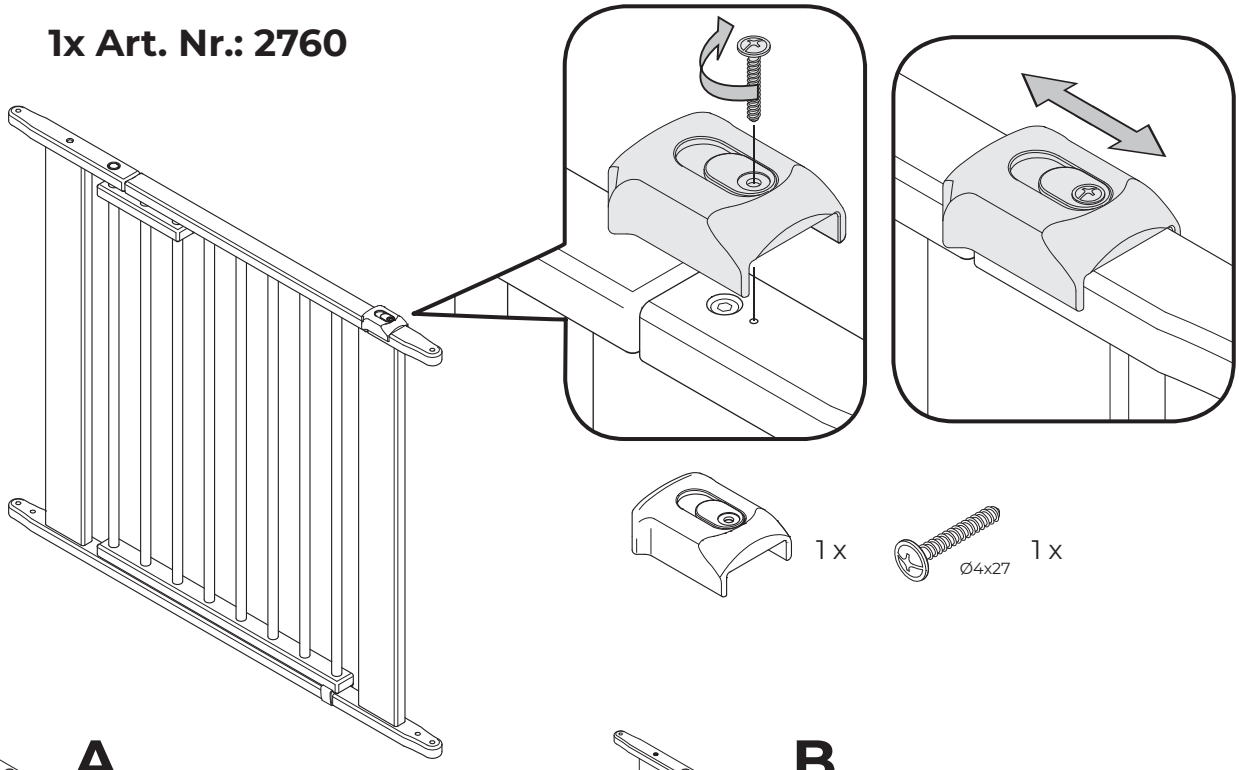

1 x




1 x

A

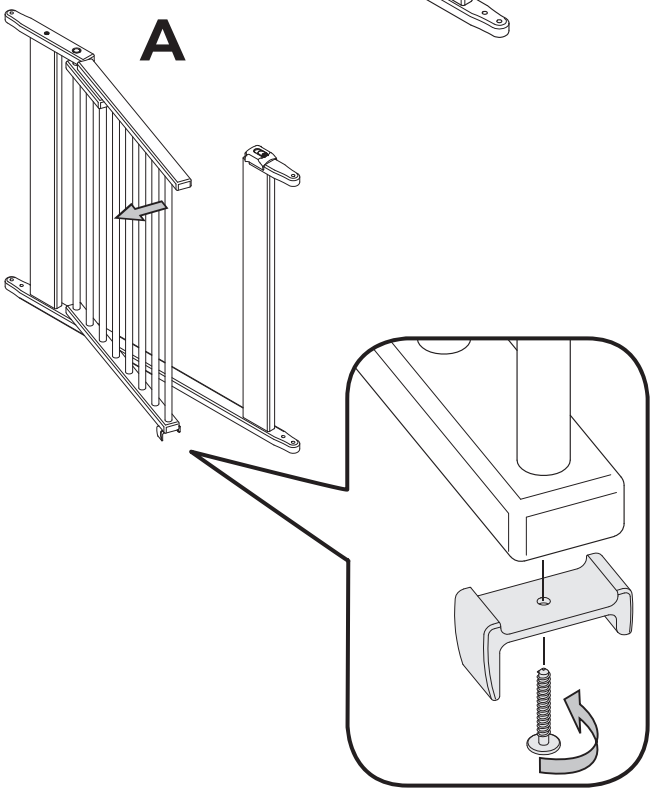

B

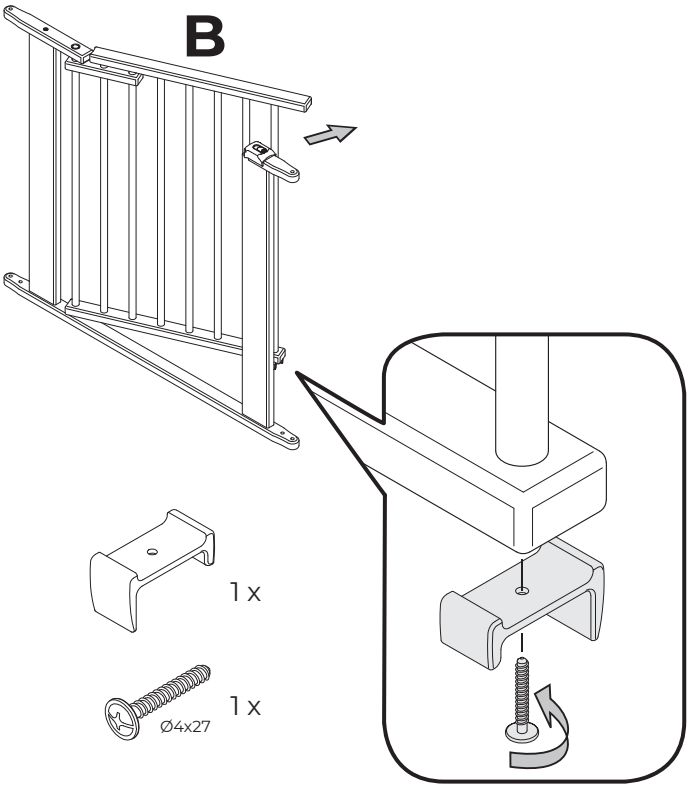

1 x




1 x

Art. Nr.: 2767



1 x

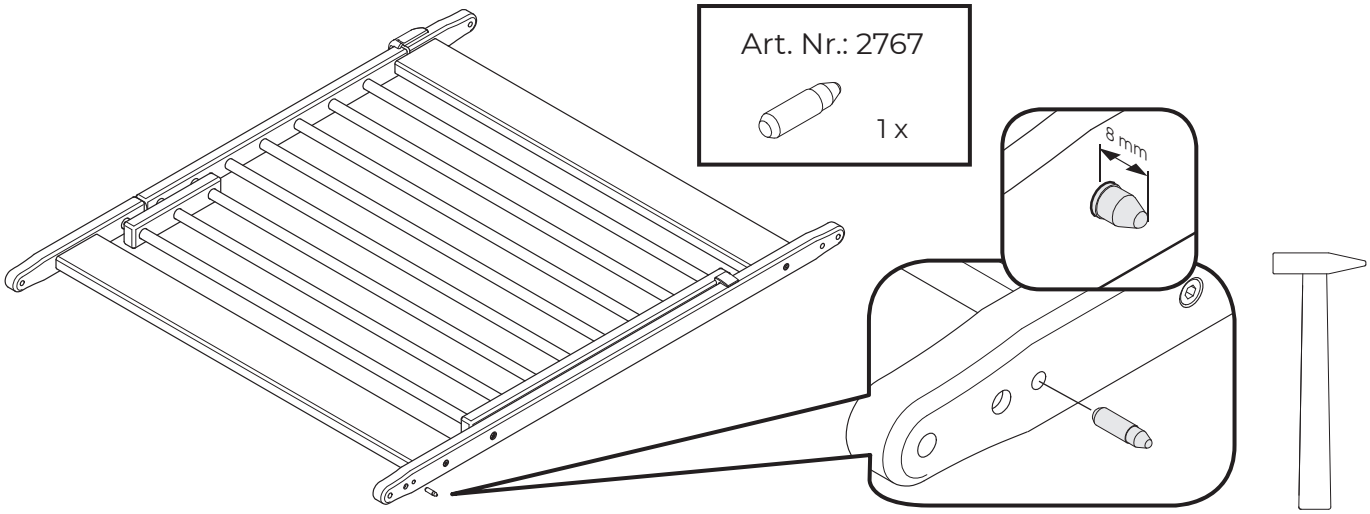

**2**

**5x Art. Nr.: 2764**

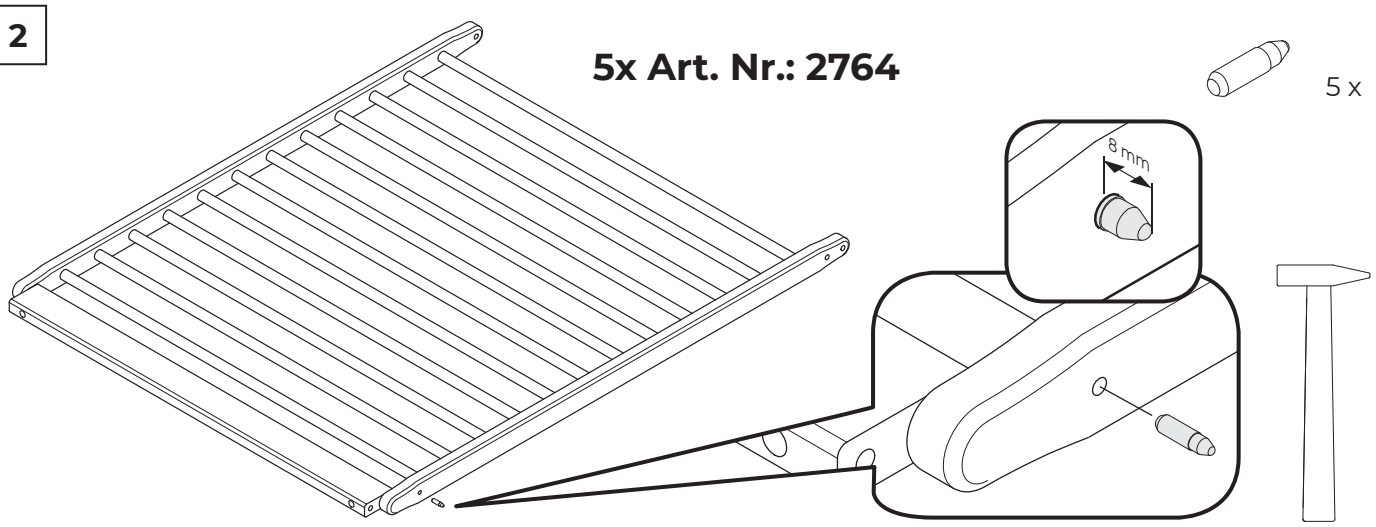


5 x

**3**

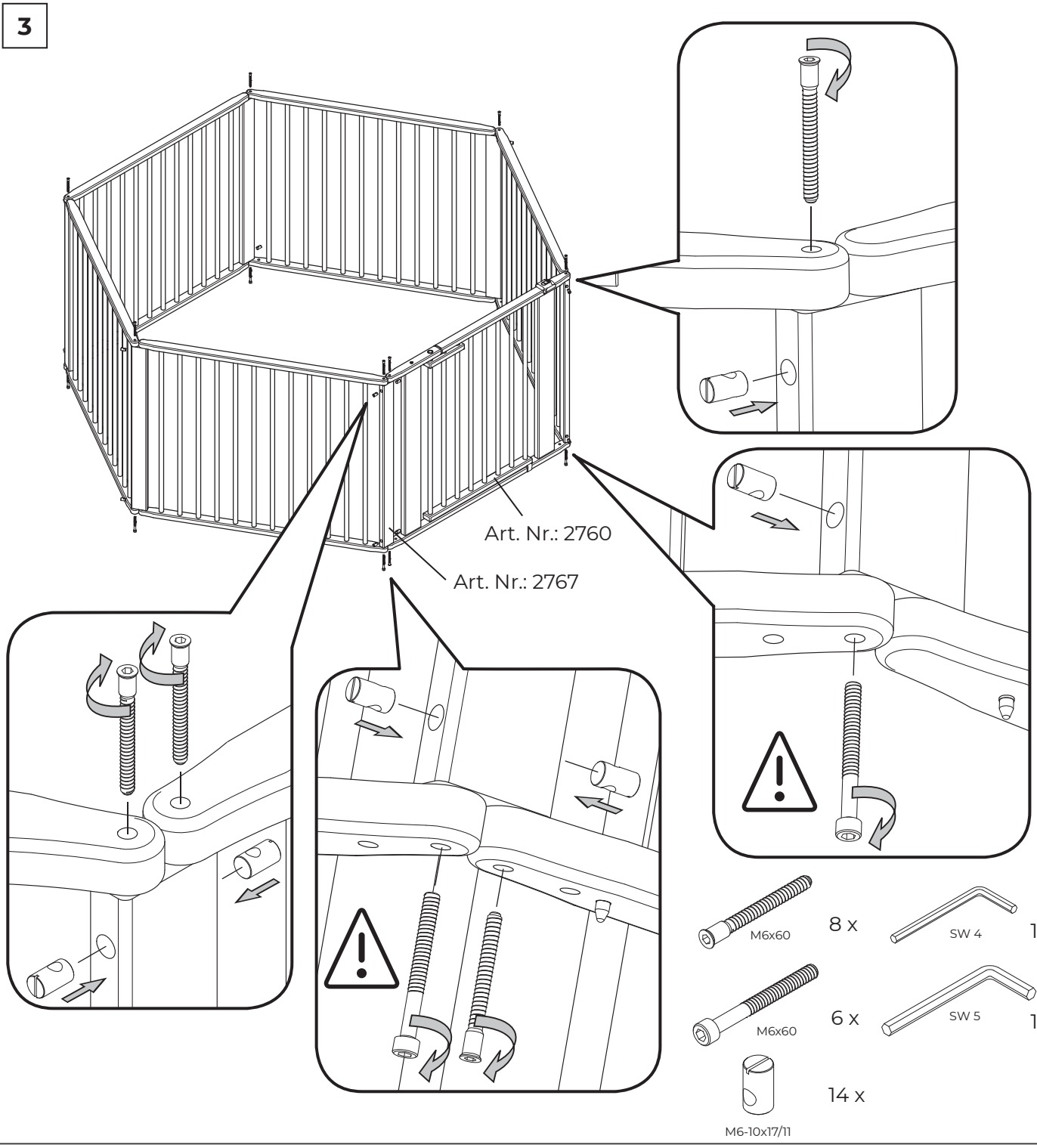





8 x




1 x




6 x




1 x



14 x

M6-10x17/11

**4**

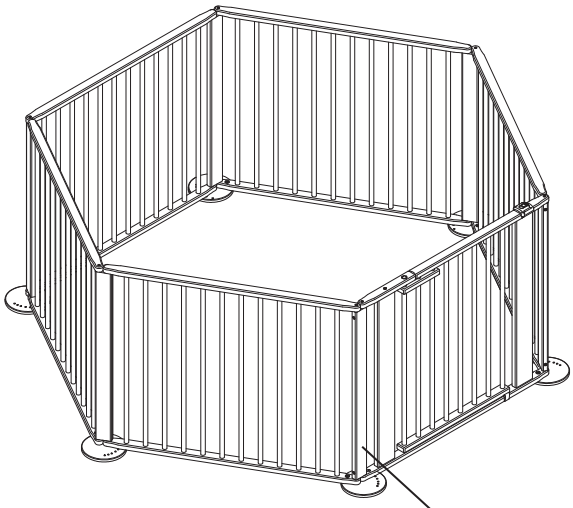

Art. Nr.: 2767

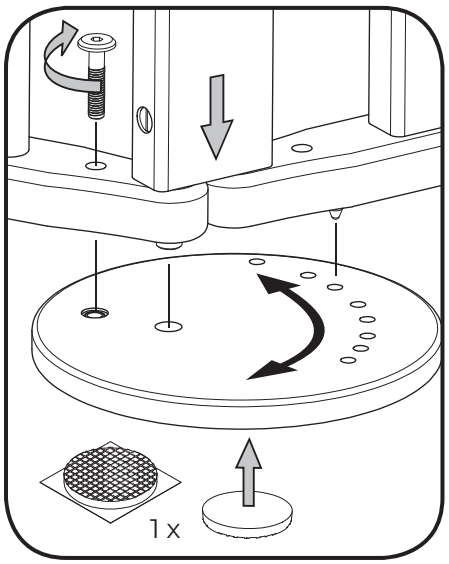

6 x

1 x

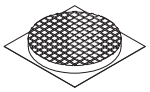

6 x

**5**

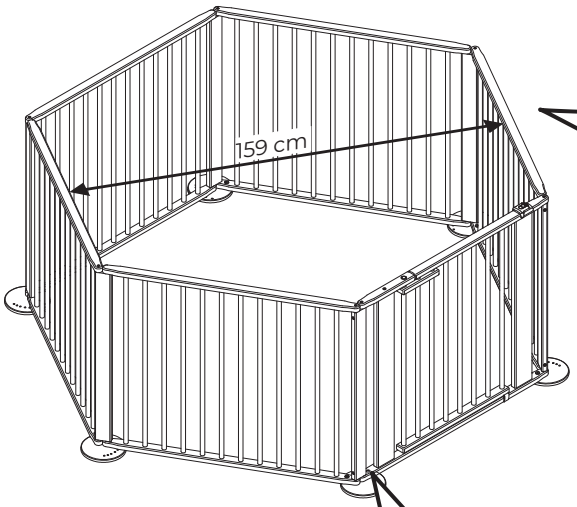


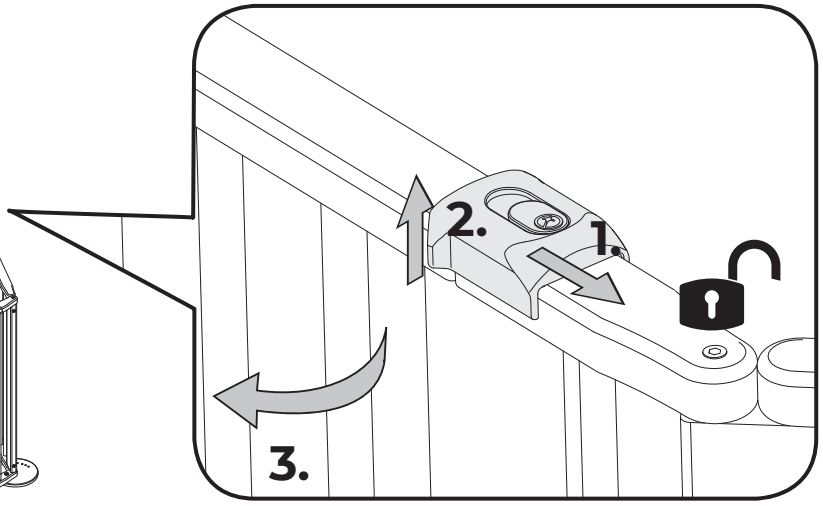


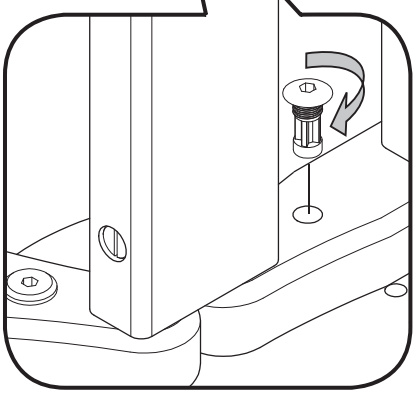

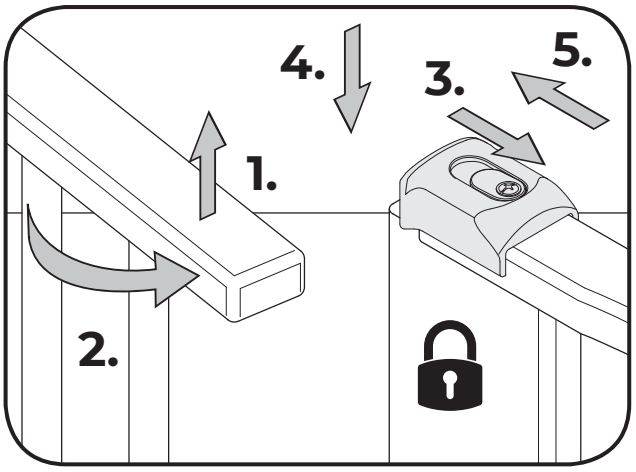


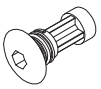

1 x

1 x

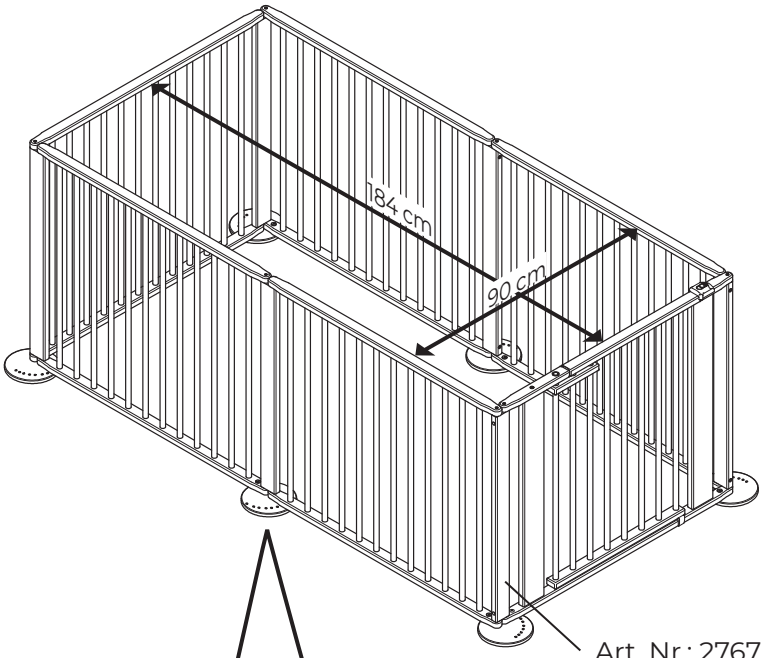

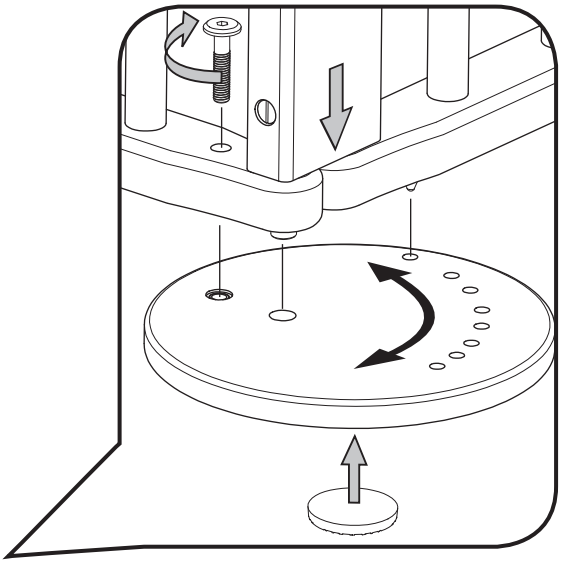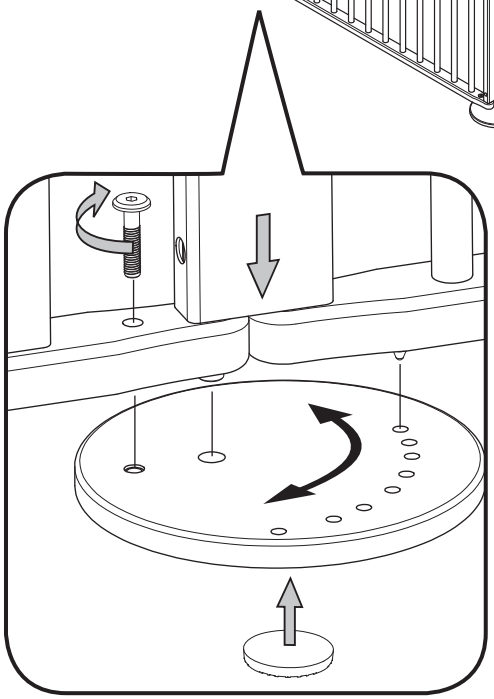
Art. Nr.: 2767